Eclips scheer/make-up spiegel
Ronde stalen zwenkarm, 3x vergrotend en met verlichting

Solide scheer/make-up spiegel van hotel-kwaliteit met verlichting. De spiegel heeft een comfortabel groot oppervlak en is 3x vergrotend.

De verlichting werkt op een longlife lithium-batterij, goed voor +/- 3 jaar gebruik in een hotelbadkamer.

Het lampje blijft na een tip met de vinger 3 minuten branden en schakelt daarna automatisch uit.

De spiegel is vervaardigd uit een zware kwaliteit verchroomd messing.

ECLIPS SCHEER/MAKE-UP SPIEGEL

by thyzo

ECLIPS scheer/make-up spiegel chroom
art. 8023034
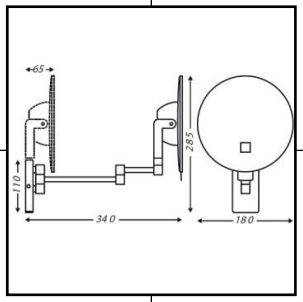
Voeding:	3,6V longlife lithiumbatterij (incl.)
Bediening:	sensorsysteem
Behuizing:	ronde messing zwenkarm met kunststof spiegelhouder
Aantal scharnieren:	4
Max. uittrekbaar:	34 cm
Spiegel:	3x vergrotend
Diameter spiegel	18 cm
Afmetingen:	(hxbxd) 285x180x340 mm